TRUCKLOADER

+7 (977) 107-00-07
www.TLrun.com
info@tlrun.com

ПЛАТФОРМА ПОВЫШЕНИЯ УТИЛИЗАЦИИ

ЗА СЧЕТ МОДЕЛИРОВАНИЯ ПОГРУЗКИ И РАСПОЗНАВАНИЯ ТРАНСПОРТА

ЗАБУДЬТЕ О ШТРАФАХ
ГРУЗИТЕ БОЛЬШЕ
ЦИФРОВИЗИРУЙТЕСЬ

ПРОБЛЕМА БАЛАНСА ПРИ ПОГРУЗКЕ

Каждая машина уникальна и имеет свои весогабаритные характеристики. Потенциал погрузки в транспорт определяется его конфигурацией и ограничениями по осям. При неправильном распределении груза **штраф за перегруз оси может составлять до 400 тыс. руб.**

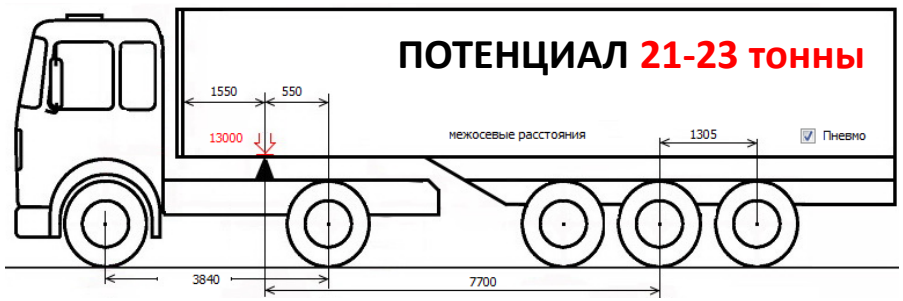

Стандартный пятиосник

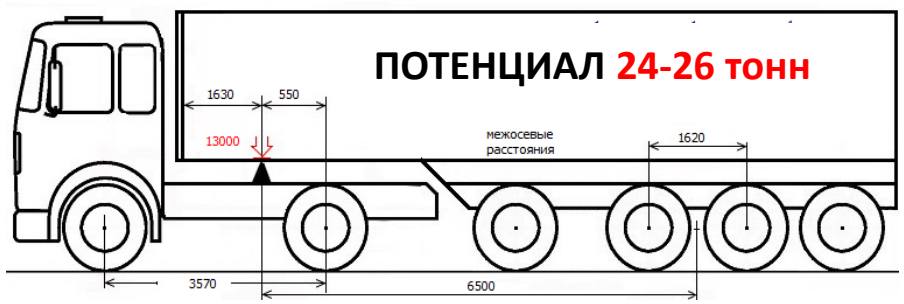

Полуприцеп с вынесенной осью

Многие компании не знают реальный потенциал транспорта и возят не более 20 тонн

Платформа TruckLoader позволит:

- **вычислить реальный потенциал транспорта;**
- **правильно расставить максимальное количество груза;**
- **избежать штрафов за перегруз.**

TRUCKLOADER

РЕШАЕМЫЕ ЗАДАЧИ

Платформа TruckLoader предназначена для расчета оптимальных схем укладки грузов и балансировки нагрузок конкретных транспортных средств

- Исключение штрафов за перегруз осей, в том числе после частичной разгрузки
- Увеличение объема и массы перевозимых грузов на 10-20%
- Сокращение времени расчета карты погрузки до в 2-10 раз.
- Уменьшение времени непосредственной погрузки со схемой на 20-40%
- Исключение ошибок погрузки и сокращение случаев повреждения груза при перевозке
- Определение грузового потенциала транспорта
- Цифровизация погрузок для анализа и принятия решений
- Уменьшение влияния человеческого фактора на процесс погрузок

ОПТИМАЛЬНЫЕ ПЕРЕВОЗКИ СОКРАЩАЮТ ВЫБРОСЫ CO_2

МОДУЛИ ПЛАТФОРМЫ TRUCKLOADER

Платформа TruckLoader объединяет решения для оптимизации погрузок и позволяет эффективно интегрировать их в информационную среду заказчика

TRUCKLOADER

Расчет схем погрузки грузов

Измерения транспорта по фото

TRUCKLOADER WEB SERVICES

API для интеграции с WMS, TMS, YMS

TL DATABASE

База погрузок и показаний весов

TRUCKS DATABASE

База транспорта по госномерам

Возможны различные варианты внедрения
от рабочего места оператора до автоматического комплекса

TRUCKLOADER – расчет погрузки грузов

TRUCKLOADER - № 1 в России при планировании размещения грузов в кузове

70+
компаний

PepsiCo, EFES AB InBev, Coca-Cola, BASF, Очаково, Увелка, Русский Стандарт, Газпронефть, Лукойл, X5 RetailGroup, ВСМПО-АВИСМА, Металл Профиль, Деловые линии …

Обширная линейка алгоритмов укладки грузов может быть адаптирована для Ваших погрузок

TRUCKLOADER – расчет погрузки грузов

Конфигурация осей любых типов транспорта

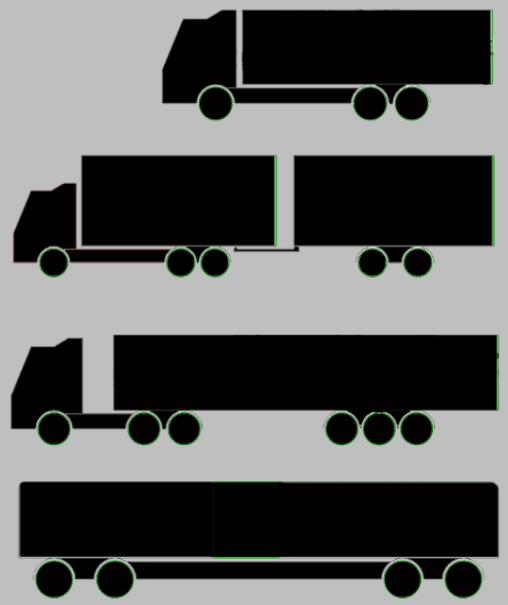

Варианты и параметры расчетов

ОБЪЕМ
максимизация занимаемого грузом объема

БАЛАНС
выравнивание осевых нагрузок

ТРУБЫ
погрузка цилиндров с телескопированием

Гибкая настройка пошаговой схемы погрузки

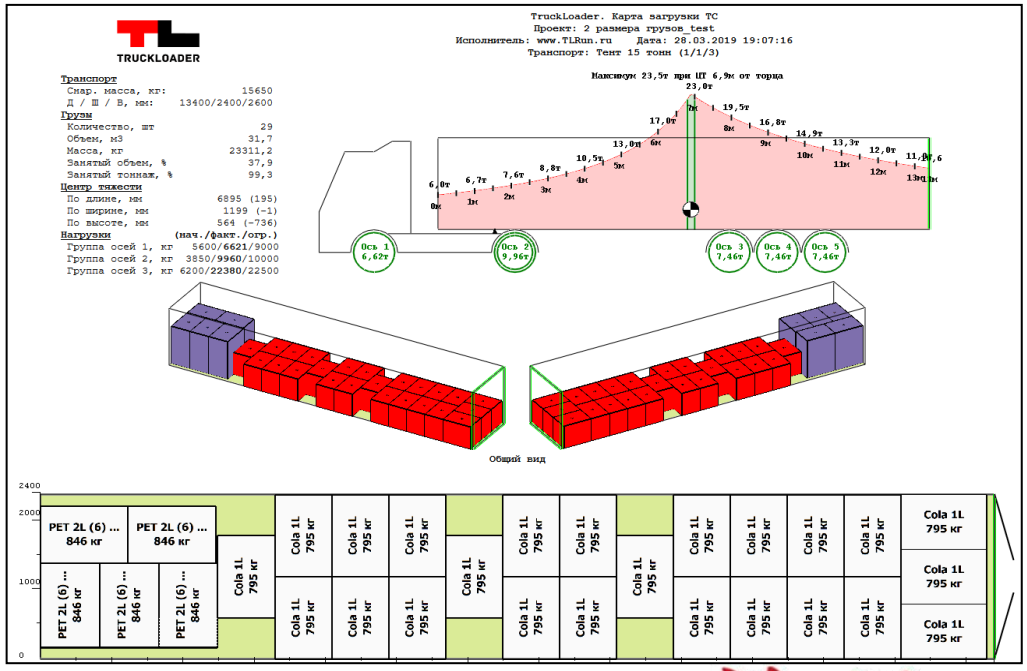

TRUCKRULER

Конфигурация транспорта по фото

Позволяет добиться оптимальной погрузки в наемный транспорт, оцифровывая его в автоматическом режиме

30 000 +

госномеров в БД

Более 700 обработок каждые сутки

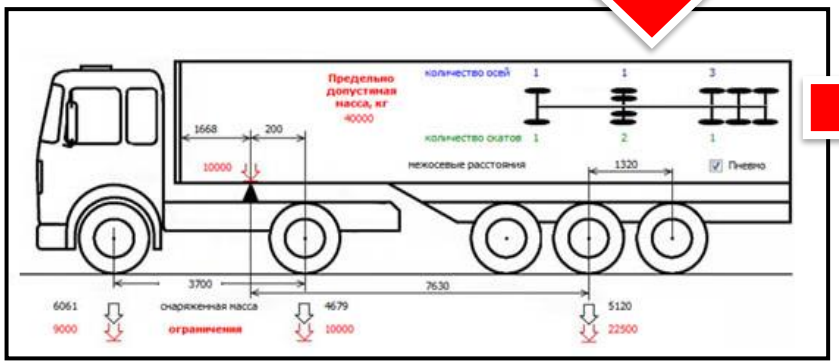

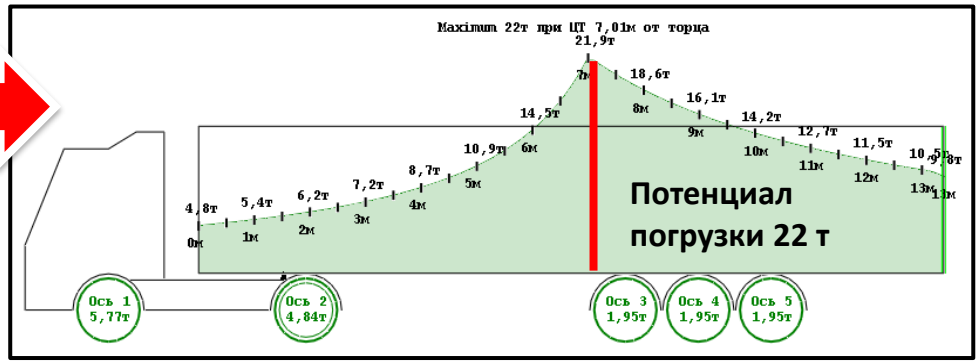

По модели можно оценить потенциал и планировать погрузки

TRUCKRULER

Конфигурация транспорта по фото

По фото определяются:
- количество и группы осей,
- все расстояния,
- тип кузова:
  - тент,
  - рефрижератор,
  - контейнер.

Отдельно определяются «тандэмы» – грузовик с прицепом.

Выполняется корректировка нагрузок при поднятых осях

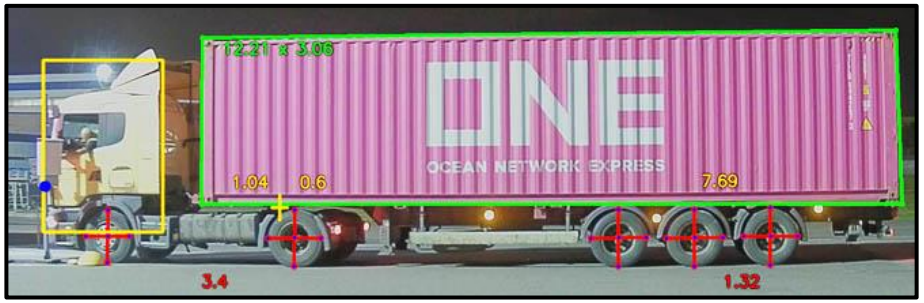

У контейнеровозов ширина кузова меньше, поэтому схемы погрузок другие

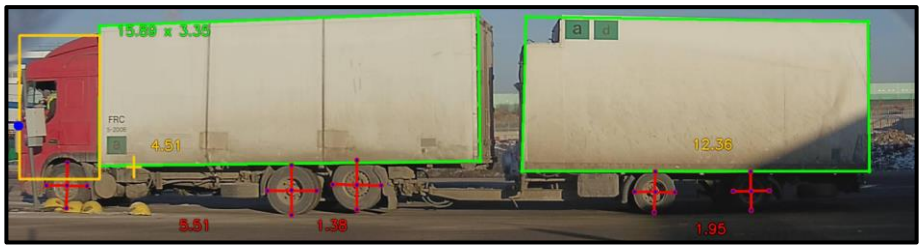

Распознавание тандэмов: грузовик + прицеп

Распознаются длинномеры и полуприцепы с выносной осью

Прогноз нагрузок на оси порожнего транспорта без весов

TRUCKLOADER
WEB SERVICES

ЦИФРОВИЗАЦИЯ ПОГРУЗОК

Видео проекта

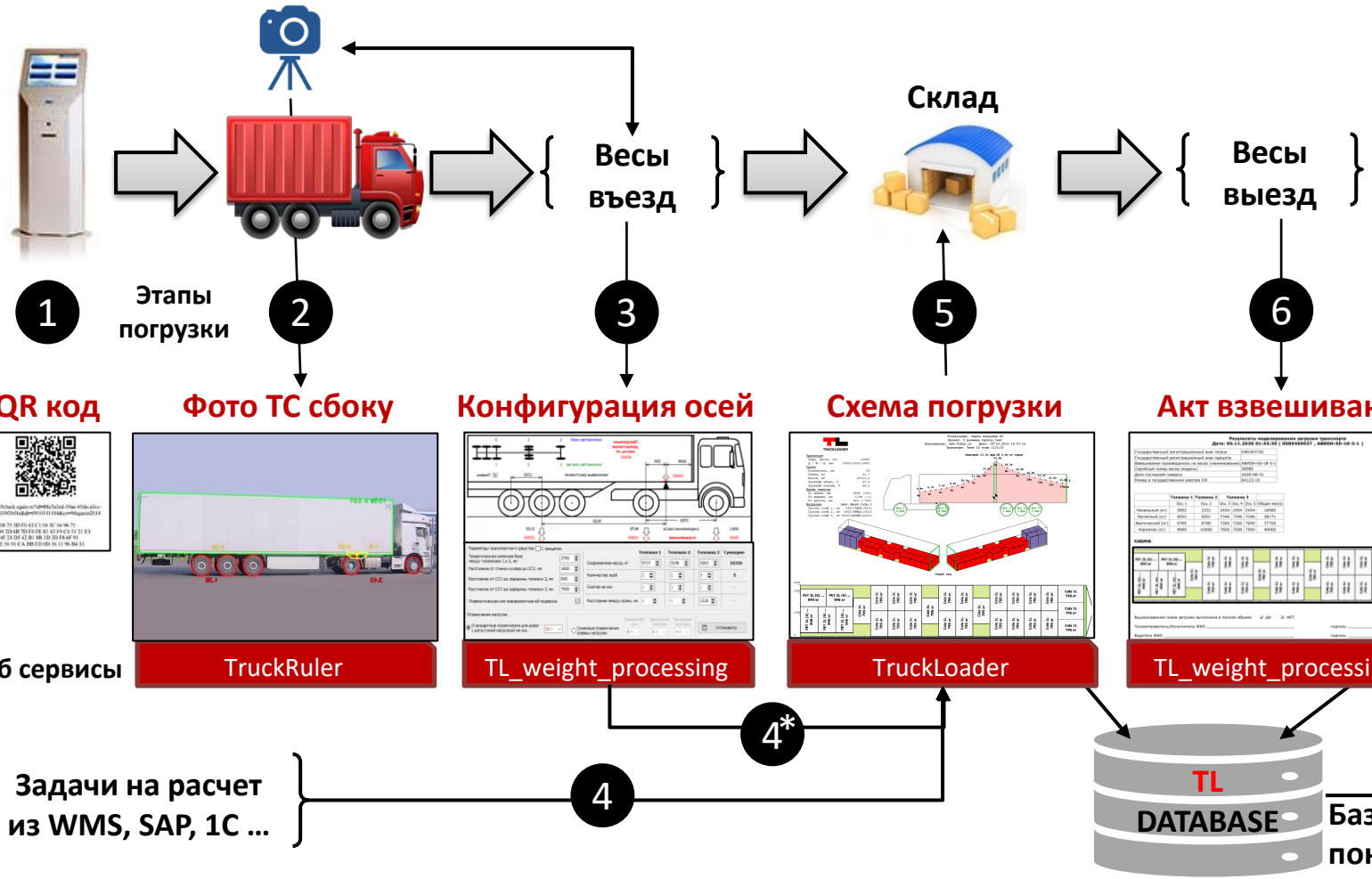

ОТЗЫВЫ: **ООО «Уралбумага»**

ГРУППА ПРЕДПРИЯТИЙ ПЦБК

“Результатами внедрения TruckLoader на нашем предприятии стали:

1. Общая автоматизация процесса расчета карт погрузки.

2. Увеличение объема загружаемой продукции в среднем на 4-6% в каждое третье транспортное средство.

3. Сокращение временных затрат на сотрудников по подготовке карт загрузки вместо целого рабочего дня до 1-2 часов.”

Выполненные работы:

Алгоритм: максимальная утилизация по объему

Интеграция: 1С

Автоматизация расчетов

Статья об автоматизации планирования погрузок

https://www.itweek.ru/idea/article/detail.php?ID=192887

TRUCKLOADER

ОТЗЫВЫ: **ООО «Газпромнефть СМ»**

ГАЗПРОМ НЕФТЬ | СМАЗОЧНЫЕ МАТЕРИАЛЫ

“В процессе внедрения ПК TruckLoader был разработан алгоритм погрузки, отвечающий специфике и требованиям погрузки наших грузов. Все расчёты схем погрузок выполняются в автоматическом режиме. При использовании TruckLoader удалось исключить недогрузы – ТС загружаются оптимально, с учетом максимально допустимых нагрузок на оси и устойчивости грузов в пространстве полуприцепа, включая погрузку в несколько ярусов. **В результате удалось увеличить среднюю массу груза в пересчете на одно ТС.**”

Выполненные работы:

Алгоритм: паллеты в два яруса со щитами

Интеграция: 1С

Автоматизация расчетов

ОТЗЫВЫ: **X5 Retail Group**

Пятёрочка

“Большинство решений, предлагаемых компаниями, в основном предлагают 2мерную модель с крайне ограниченным функционалом малой комбинацией алгоритмов расчета. На их фоне **ПО "TruckLoader"** с возможностями визуализации 3d модели, разделением клиентов, уникальными механиками ручных и автоматизированных корректировок модели и прочих специфик, нужных для компании, **представляется наиболее оптимальным решением**...”

Выполненные работы:

Алгоритм: приоритет погрузки, сцепные автопоезда

Интеграция: со всеми WMS через агрегатор

Интерфейс: работа оператора с заданиями, схема погрузки

Поддержка 24/7

TRUCKLOADER

ОТЗЫВЫ

FILIPPO BERIO SINCE 1867

За два года сотрудничества мы в полной мере ощутили пользу и эффективность программного обеспечения TruckLoader. В плюсе оказались и отправители, и перевозчики, и мы, как получатели груза. За это время **количество машин, требующих перегруза из-за некорректной осевой нагрузки, фактически свелось к нулю**. Программа понятна и удобна, позволяет не только просчитывать оптимальные схемы загрузок, но и корректировать их самостоятельно. Бесспорно очень полезный инструмент для всех участников логистического рынка.

Coca-Cola HBC Russia

В рамках осуществления проекта по «Оптимизации осевых нагрузок большегрузного транспорта» нами была применена программа «TruckLoader – оптимальная укладка грузов». Мы убедились в том, что предоставляемые ей результаты соответствуют действительности, сравнивая их с измерениями на весах поосного взвешивания. В том числе нам удалось **увеличить утилизацию собственного транспорта на 4,5%** благодаря схемам, разработанным с помощью данного программного обеспечения…

ОЗНАКОМИТЕЛЬНЫЕ ВЕРСИИ СЕРВИСОВ

TLrun.ru

TruckRuler.com

TLrun.ru/trucks

Полнофункциональная версия доступна после обращения

КОНТАКТЫ

ООО «Калита Системс»

Адрес
117236, Москва, ул. Шверника, д. 4

Телефоны
+7 (977) 107-00-07
+7 (926) 578-20-40

E-mail
info@tlrun.com

+7 (977) 107-00-07 www.TLrun.com info@tlrun.com

+7 (977) 107-00-07 www.TLrun.com info@tlrun.com

Сайты

www.TLrun.com	официальный сайт
www.TLrun.ru	схемы погрузки паллет
www.TruckRuler.com	размеры фур по фото

YouTube канал
youtube.com/user/truckloader11/